antoniolupi

ND902IN **serie INDIGO**

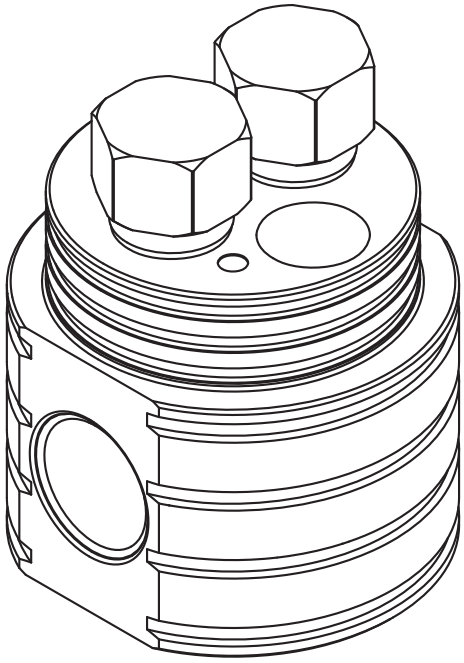

ITA ISTRUZIONI DI MONTAGGIO
UK INSTALLATION INSTRUCTIONS
F INSTRUCTIONS DE MONTAGE
DE MONTAGE-ANLEITUNG
ES INSTRUCCIONES DE MONTAJE
RU МОНТАЖНАЯ ИНСТРУКЦИЯ

ITA - DATI TECNICI
1.Pressione d'esercizio consigliata 1-5 bar
2.Pressione massima di prova 10 bar
3.Temperatura massima acqua calda 80° C
4.Temperatura consigliata 50°- 60° C
5.Differenza di pressione tra acqua fredda e acqua calda 1,5 bar
6.Installazione di filtri per l'acqua a monte dell'impianto ed installazione al prodotto di tutti i filtri che lo accompagnano.
7.**Nota bene: qualora non siano presenti le condizioni sopra indicate, il prodotto potrebbe non funzionare o funzionare in modo non ottimale. Eventuali anomalie sulla finitura superficiale (graffi ect.) devono essere riscontrate prima dell'installazione e posa del prodotto stesso. Non viene riconosciuta nessuna sostituzione dopo l'installazione avvenuta.**

UK - TECHNICAL DATA
1.Recommended operational pressure 1-5 bar
2.Maximum test pressure 10 bar
3.Maximum hot water temperature 80° C
4.Recommended temperature 50 - 60° C
5.Pressure difference between hot and cold water max 1,5 bar
6.We suggest to install water filters at the beginning of the installation.
7.P.S: If the above conditions do not exist, the product may not work or may not work efficiently. Any flaws in the surface finish (scratches, etc.) must be identified prior to installation of the product. No replacement will be acknowledged after installation.

F - DONNÉES TECHNIQUES
1.Pression d'exercice recommandée 1-5 bar
2.Pression maximum d'epreuve
3.Temperature maximum eau chaude 80° C
4.Temperature recommandée 50°- 60° C
5.Difference de pression entre l'eau froide et l'eau chaude 1,5 bar
6.Installation des filtres à eau en amont du réseau hydraulique et installation au produit des filtres nécessaires.
7.N**ota bene: si les conditions ci-dessus mentionnées ne sont pas respectées, le produit pourrait ne pas fonctionner de façon optimale. Anomalies de finition sur la surface (rayures, etc..) doivent être remarqué avant la pose.**
Il n'est reconnu aucun remplacement du produit après l'installation.

DE - TECHNISCHE DATEN
1.Empfohlener Betriebsdruck 1-5 bar
2.Max. Prüfdruck 10 bar
3.Max. Temperatur Warmwasser 80° C
4.Empfohlene Temperatur 50°- 60° C
5.Druckunterschied zwischen Kalt- und Warmwasser 1,5 bar
6.Installierung von der Anlage vorgeschalteten Wasserfiltern und Installierung aller das Produkt begleitenden Filter.
7.N.B.: Sofern die oben angegebenen Bedingungen nicht vorherrschen, könnte das Produkt eventuell nicht oder nicht optimal funktionieren. Eventuelle Anomalien auf der Oberfläche (Kratzer etc.) müssen vor Installierung und Verlegung des Produkts selbst festgestellt werden. Nach erfolgter Installierung wird keine Auswechselung mehr gewährt.

ES - DATOS TÉCNICOS
1.Presión de ejercicio recomendada 1-5 bar
2.Presión máxima de prueba 10 bar
3.Temperatura máxima agua caliente 80° C
4.Temperatura recomendada 50°- 60° C
5.Diferencia de presión entre agua fría y agua caliente 1,5 bar
6.Instalación de filtros para el agua por delante de la planta e instalación al producto de todos los filtros.
7. N.B.: si no se presentan las condiciones antes mencionadas, el producto podría no funcionar o funcionar de manera no optimal. Posibles anomalías en el acabado de la superficie (arañazos ecc.) tienen que detectarse antes de la instalación y montaje del producto.
No se sustituirá ningún producto después de su instalación.

RU ТЕХНИЧЕСКИЕ ДАННЫЕ
1. Рекомендуемое рабочее давление 1-5 Бар
2. Максимальное давление испытания 10 Бар
3. Максимальная температура горячей воды 80° C
4. Рекомендуемая температура 50-60 ° C
5. Разница давления между горячей и холодной водой 1,5 Бар
6. Установка фильтров для воды до изделия и установка всех фильтров, которые идут в комплекте с изделием.
7. Примечание: в случае невыполнения вышеуказанных инструкций, изделие не будет работать или будет работать неправильно. Возможные деффекты отделки поверхности (царапины и т.д) должны быть установлены до монтажа изделия..
После установки любые запросы о замене изделия не принимаются.

ITA - L'INSTALLAZIONE DEVE ESSERE ESEGUITA DA PERSONALE QUALIFICATO!
SPURGARE LE TUBAZIONI PRIMA DI COLLEGARE IL RUBINETTO ALL'IMPIANTO.
UK - INSTALLATION MUST BE PERFORMED BY QUALIFIED PERSONNEL!
BEFORE CONNECTING TO MAINS, BLEED THE PIPES TO AVOID DAMAGE.
F - L'INSTALLATION DOIT ÊTRE EFFECTUÉE PAR UN PERSONNEL QUALIFIÉ!
AVANT DE BRANCHER LE ROBINET AU RÉSEAU HYDRAULIQUE, PURGER LA TUYAUTERIE.
D - DIE INSTALLIERUNG MUSS VON FACHPERSONAL AUSGEFÜHRT WERDEN.
DIE ROHRLEITUNGEN SAUBERN, BEVOR DIE ARMATUR AN DIE ANLAGE ANGESCHLOSSEN WIRD.
E - ¡LA INSTALACIÓN TIENE QUE SER REALIZADA POR PERSONAL CALIFICADO!
PURGAR LAS TUBERÍAS ANTES DE CONECTAR EL GRIFO AL SISTEMA.
RU - УСТАНОВКА ДОЛЖНА ВЫПОЛНЯТЬСЯ КВАЛИФИЦИРОВАННЫМ ПЕРСОНАЛОМ!
ПРОДУЙТЕ ТРУБЫ ПЕРЕД ПОДКЛЮЧЕНИЕМ КРАНА.



ITA - Posizionare il corpo tenendo conto delle misure d'incasso, rispetto al livello del pavimento finito.
UK - Position the concealed valve, taking into account the measurements with respect to the finished floor level.
F - Positionnez le corps d'encastrement, en tenant compte des dimensions à encastrer, par rapport au niveau du sol fini.
DE - Den Einbaukörper germäß der gegebenen Maßen in Vergleich zum beendeten Boden positionieren.
ES - Colocar el cuerpo empotrado teniendo en cuenta las medidas del empotre, respecto al nivel del suelo.
RU - Разместить корпус соблюдая размеры встроенной части, по отношению к уровню готового пола.

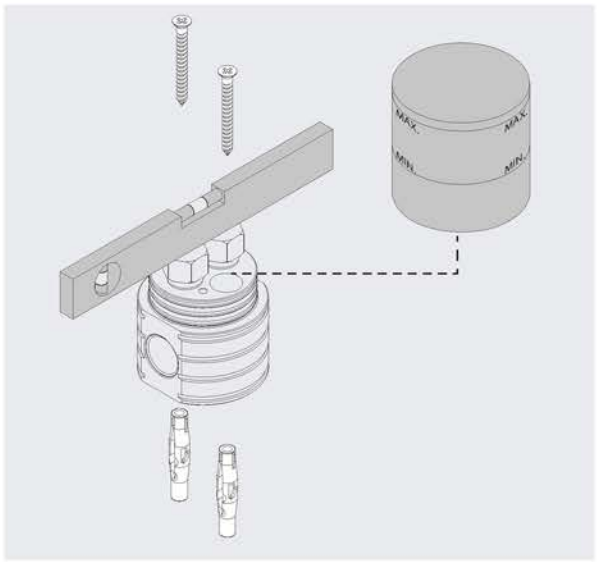

ITA - Rimuovere la protezione dal corpo incasso. Posizionare il corpo incasso sul pavimento e assicurarsi che sia perfettamente in bolla. Fissare il corpo incasso con le viti e i tasselli.
UK - Remove the protection of the concealed valve. Position the concealed valve on the floor making sure it is completely level. Fix the concealed valve with the screws and dowels.
F - Retirez le capuchon de protection du corps d'encastrement. Positionnez le corps à encastrer sur le sol et assurez-vous qu'il soit parfaitement nivelé. Fixez le corps d'encastrement avec les vis et les tasseaux.
DE - Den Schutz des Einbaukörpers entfernen. Den Einbaukörper auf den Boden legen und dabei sicherstellen, dass ihn waagerecht ist. Den Einbaukörper mit den Schrauben fixieren.
ES - Quitar la protección del empotre, colocarlo en el suelo y asegurarse de que esté perfectamente nivelado. Fijar el empotre con los tornillos.
RU - Снять защиту с корпуса встроенной части. Положить встроенную часть на пол и убедиться, что она расположена полностью горизонтально. Зафиксируйте корпус встроенной части винтами и дюбелями.

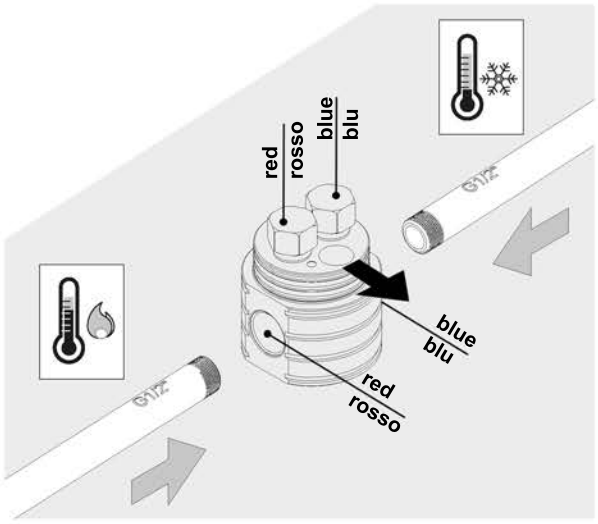

ITA - Procedere con l'allacciamento all'impianto idraulico.
UK - Carry out the water connections.
F - Procédez aux connexions au système hydraulique.
DE - Den Anschluss an die Wasseranlage vornehmen.
ES - Conectar al sistema hidráulico.
RU - Выполнить действия по подключению системы водоснабжения.

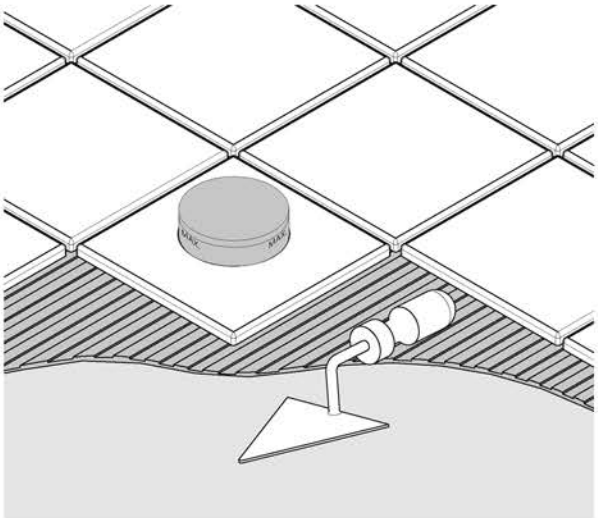

ITA - Riposizionare la protezione sul corpo incasso e procedere con il rivestimento prestando attenzione alle misure minime e massime per l'installazione.
UK - Cover the concealed valve and proceed with finishing the floor paying close attention to the minimum and maximum heights shown on the protection for installation.
F - Positionnez de nouveau le capuchon de protection sur le corps d'encastrement et procédez au revêtement, en faisant attention aux mesures minimes et maximes pour l'installation.
DE - Den Schutz auf den Einbaukörper wieder-montieren und die Verkleidung vollenden - bitte auf die für die Installation notwendingen MIN- und MAX Maßen achten.
ES - Volver a colocar la protección en el empotre y acabar el revestimiento prestando atención a las medidas mínimas y máximas necesarias a la instalación.
RU - Снова установить защиту на корпус встроенной части и выполнить действия, принимая во внимание минимальные и максимальные размеры для установки.

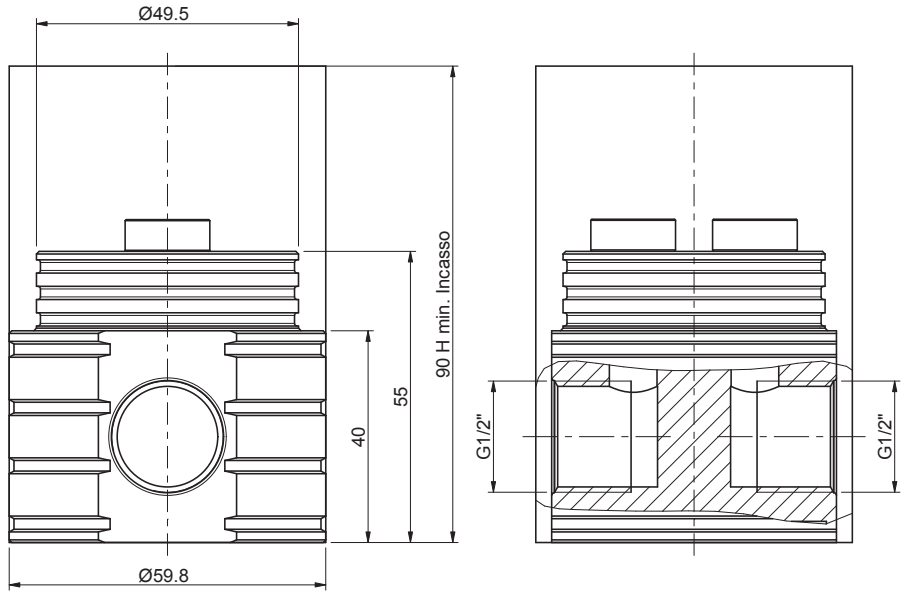
Ø49.5
90 H min. Incasso
55
40
Ø59.8
G1/2"
G1/2"

antoniolupi

73
VIA MAZZINI
75

Antonio Lupi Design S.p.A.
via Mazzini 73/75 - 50050 Stabbia
Cerreto Guidi (Firenze) - Italy
T +390571586881
F +390571586885
www.antoniolupi.it
lupi@antoniolupi.it